1	吉田圭太	福島大
2	照井悠斗	仙台大
3	横山昂明	東北大
4	山元隆史	弘前大
5	加藤健太郎	東北大
6	境渉幹	青森大
7	車圭太	東北医
8	遠沢竜駄	青森大
9	菅野悠耶	東北医
10	川添彬宏	宮教大
11	高村直人	仙台大
12	片岡久人	東北大
13	平子旅人	東北大
14	倉内祐輔	青森大
15	紺野誠	仙台大
16	加藤寛也	東北大
17	今野良紀	富士大
18	森田興輝	東北大
19	大貫拓哉	山形大
20	平佳矢	東北大
21	森崎英典	東北医
22	村上思吹	仙台大
23	松田創太朗	東北大
24	三浦涼太	青学大
25	佐々木駿	東北医
26	柏倉正暉	学院大
27	阿保啓太	青森大
28	益子大作	東北大
29	梅宮和真	福医大
30	小野貴寛	東北医
31	大槻勇斗	福医大
32	須賀川竜舞	福島大

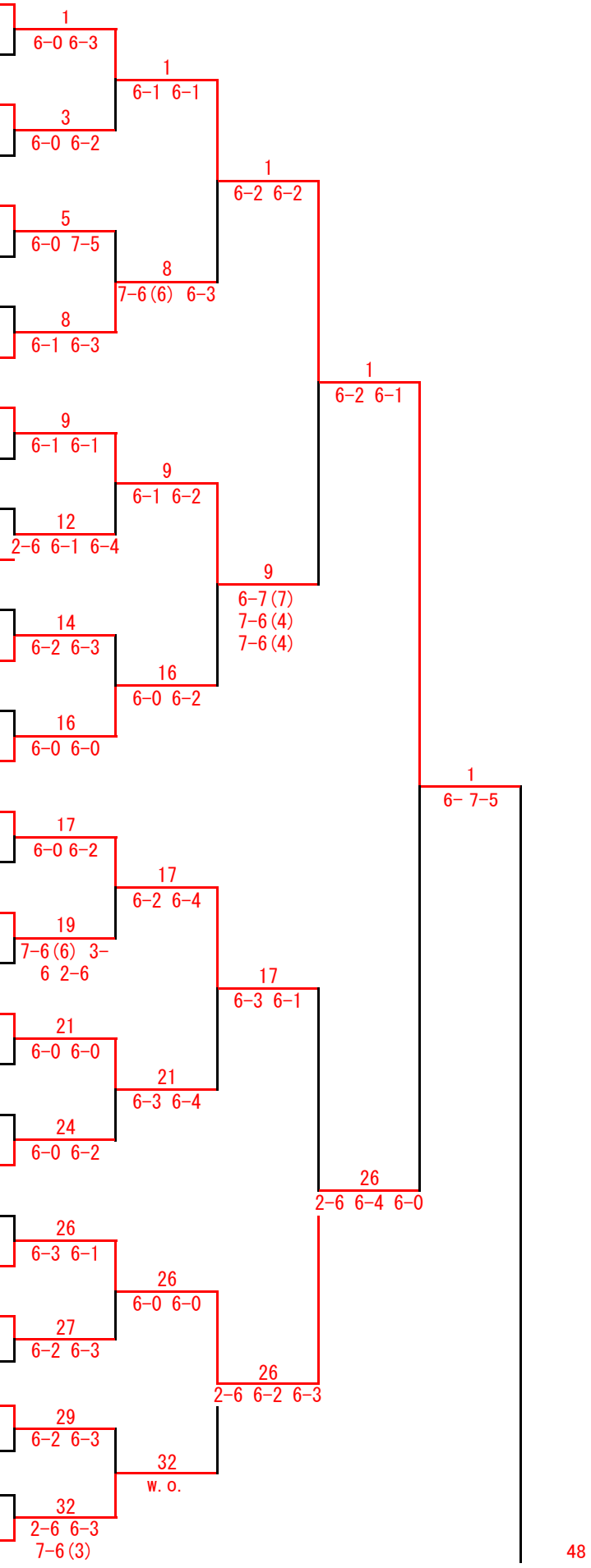

33	多田直人	学院大
34	田村融佑	富士大
35	高橋巧	東北大
36	大清水楓汰	日大工
37	吉田幸司	東北大
38	児玉健輔	学院大
39	奥富雅俊	東北医
40	馬詰大樹	秋田大
41	土井洋人	東北大
42	北川智介	岩医大
43	太宰祐	宮教大
44	山谷達郎	弘前大
45	川嶋夏輝	岩手大
46	小林智貴	山形大
47	片岡孝彰	東北大
48	大坊侑	東北医
49	伏見直樹	弘前大
50	森田駿介	福医大
51	栗林司	東北大
52	西舘宏樹	東北医
53	高木龍童	日大工
54	澤目直規	弘前大
55	天野紘奇	秋田大
56	山下雄大	東北大
57	吉野正人	福医大
58	田中敦樹	東北大
59	渡邊建史	東北大
60	太田翔吾	山形大
61	後藤裕徳	東北大
62	柳舘侑	秋田大
63	成田貴大	青森大
64	出越樹	東北大

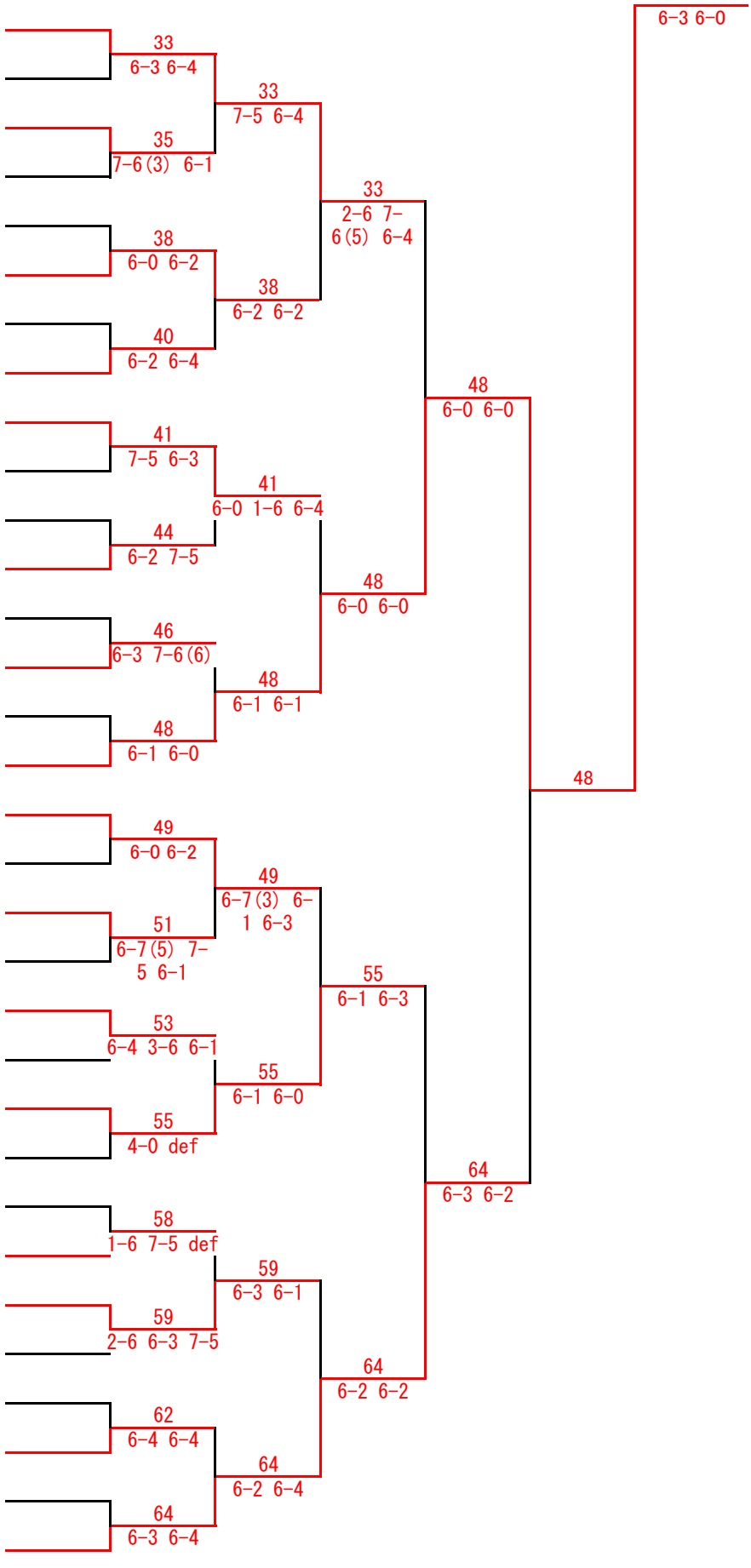

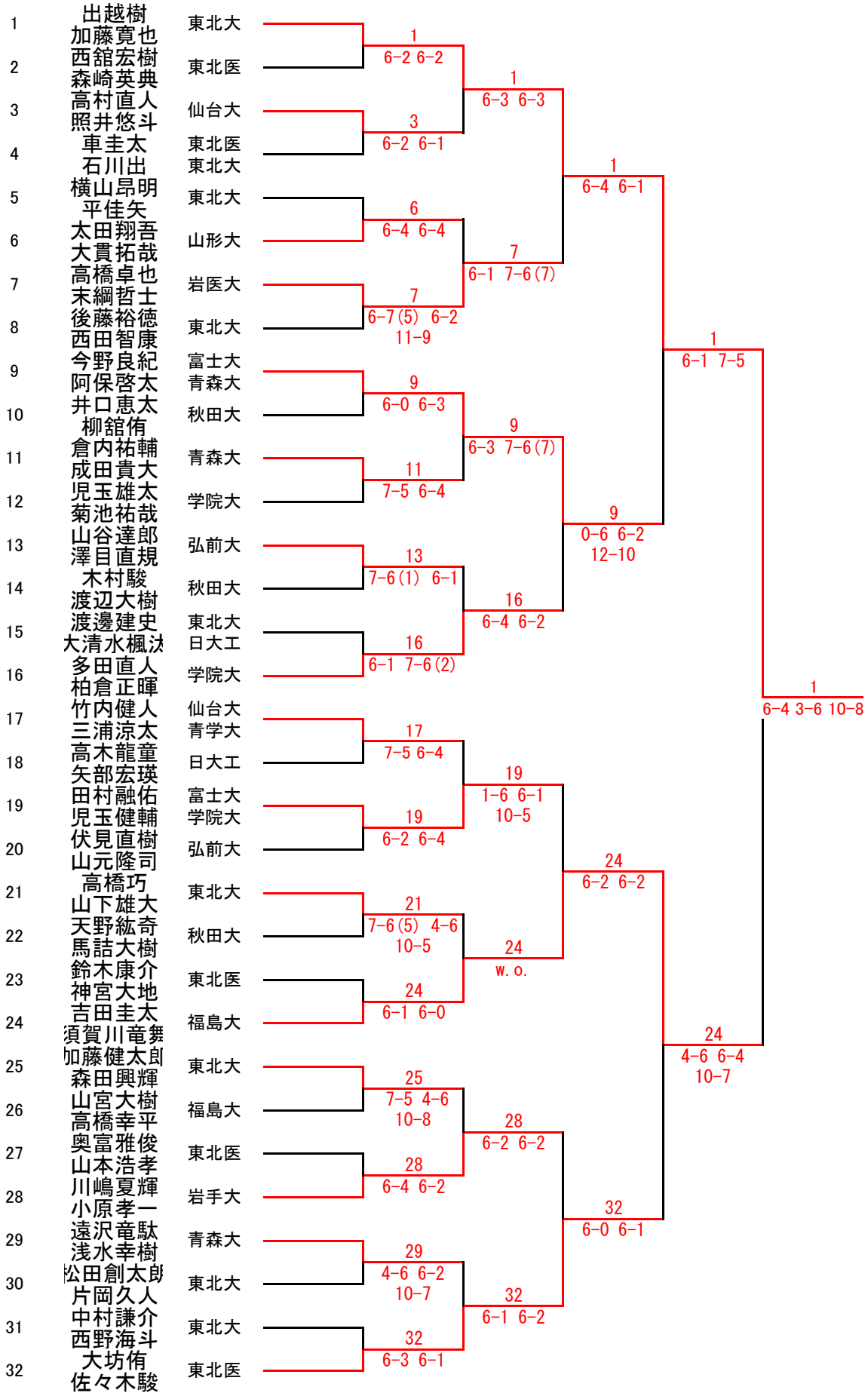
1 出越樹 加藤寛也 東北大
2 西舘宏樹 森崎英典 東北医
3 高村直人 照井悠斗 仙台大
4 車圭太 石川出 東北医 東北大
5 横山昂明 平佳矢 東北大
6 太田翔吾 大貫拓哉 山形大
7 高橋卓也 末綱哲士 岩医大
8 後藤裕徳 西田智康 東北大
9 今野良紀 阿保啓太 富士大 青森大
10 井口恵太 柳舘侑 秋田大
11 倉内祐輔 成田貴大 青森大
12 児玉雄太 菊池祐哉 学院大
13 山谷達郎 澤目直規 弘前大
14 木村駿 渡辺大樹 秋田大
15 渡邊建史 大清水楓汰 東北大 日大工
16 多田直人 柏倉正暉 学院大
17 竹内健人 三浦涼太 仙台大 青学大
18 高木龍童 矢部宏瑛 日大工
19 田村融佑 児玉健輔 富士大 学院大
20 伏見直樹 山元隆司 弘前大
21 高橋巧 山下雄大 東北大
22 天野紘奇 馬詰大樹 秋田大
23 鈴木康介 神宮大地 東北医
24 吉田圭太 須賀川竜舞 福島大
25 加藤健太郎 森田興輝 東北大
26 山宮大樹 高橋幸平 福島大
27 奥富雅俊 山本浩孝 東北医
28 川嶋夏輝 小原孝一 岩手大
29 遠沢竜馬 浅水幸樹 青森大
30 松田創太郎 片岡久人 東北大
31 中村謙介 西野海斗 東北大
32 大坊侑 佐々木駿 東北医
1 6-2 6-2
3 6-2 6-1
6 6-4 6-4
7 6-7(5) 6-2 11-9
9 6-0 6-3
11 7-5 6-4
13 7-6(1) 6-1
16 6-1 7-6(2)
17 7-5 6-4
19 6-2 6-4
21 7-6(5) 4-6 10-5
24 6-1 6-0
25 7-5 4-6 10-8
28 6-4 6-2
29 4-6 6-2 10-7
32 6-3 6-1
1 6-3 6-3
7 6-1 7-6(7)
9 6-3 7-6(7)
16 6-4 6-2
19 1-6 6-1 10-5
24 w.o.
28 6-2 6-2
32 6-1 6-2
1 6-4 6-1
9 0-6 6-2 12-10
24 6-2 6-2
32 6-0 6-1
1 6-1 7-5
24 4-6 6-4 10-7
1 6-4 3-6 10-8

1	福井愛	富士大
2	小林茉由	学院大
3	岩崎詩徳	青公大
4	菊池彩音	東北医
5	鈴木裕香子	弘前大
6	清水優	山形大
7	伊藤更紗	仙台大
8	高野優夏	福祉大
9	大平桃子	福祉大
10	岡本円香	東北大
11	酒井菜々子	東北医
12	高野涼美	岩手大
13	千代和	仙台大
14	藤岡怜耶	日大工
15	日下萌奈	宮教大
16	佐野真帆子	秋田大
17	大信田香菜	岩手大
18	松村杏菜	山形大
19	岩井奈緒	岩医大
20	岩城彩苗	弘前大
21	赤坂恭子	東北大
22	佐々木愛	岩手大
23	伝法谷日菜子	学院大
24	柴崎恭歌	福祉大
25	永田亜海	弘前大
26	大川春香	福島大
27	瀬川彩也加	青森大
28	高内麗	富士大
29	向山靖乃	東北医
30	大西美沙	山形大
31	板橋春奈	東北医
32	石井小夏	富士大

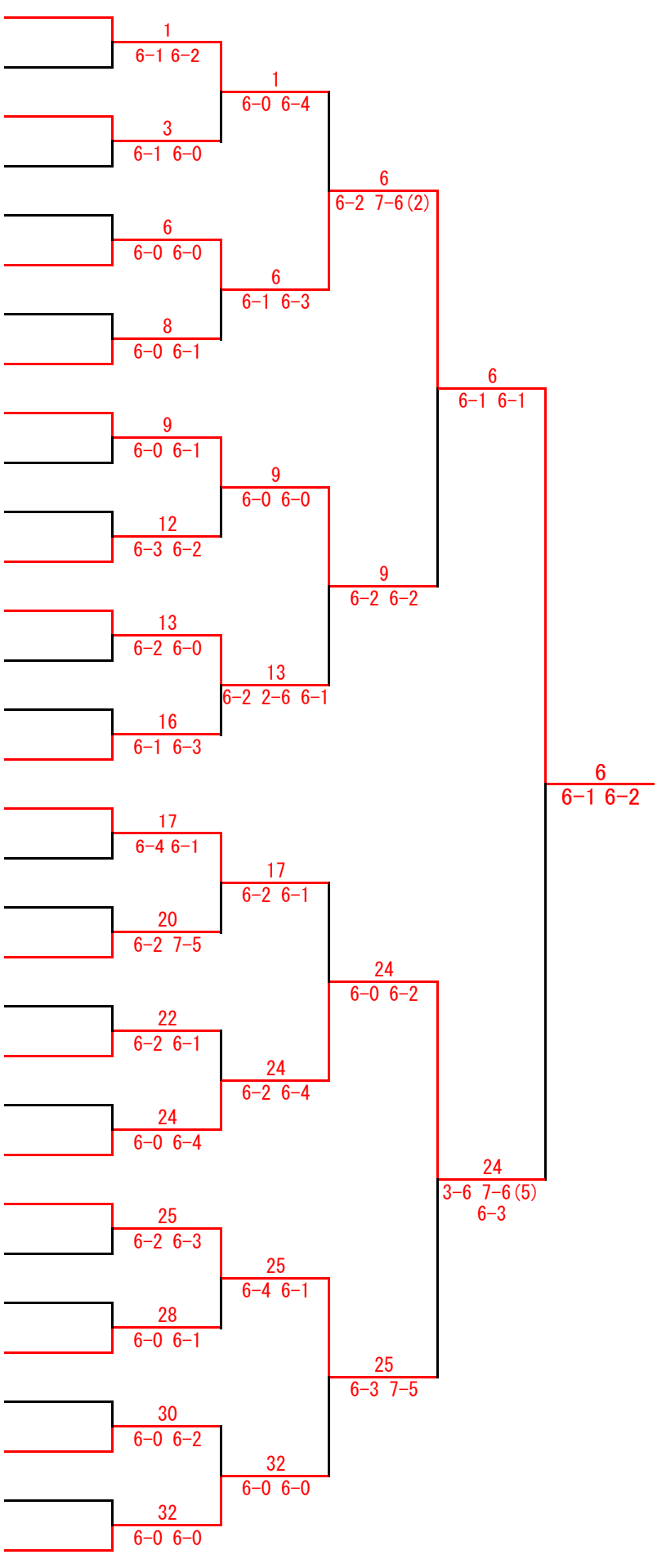

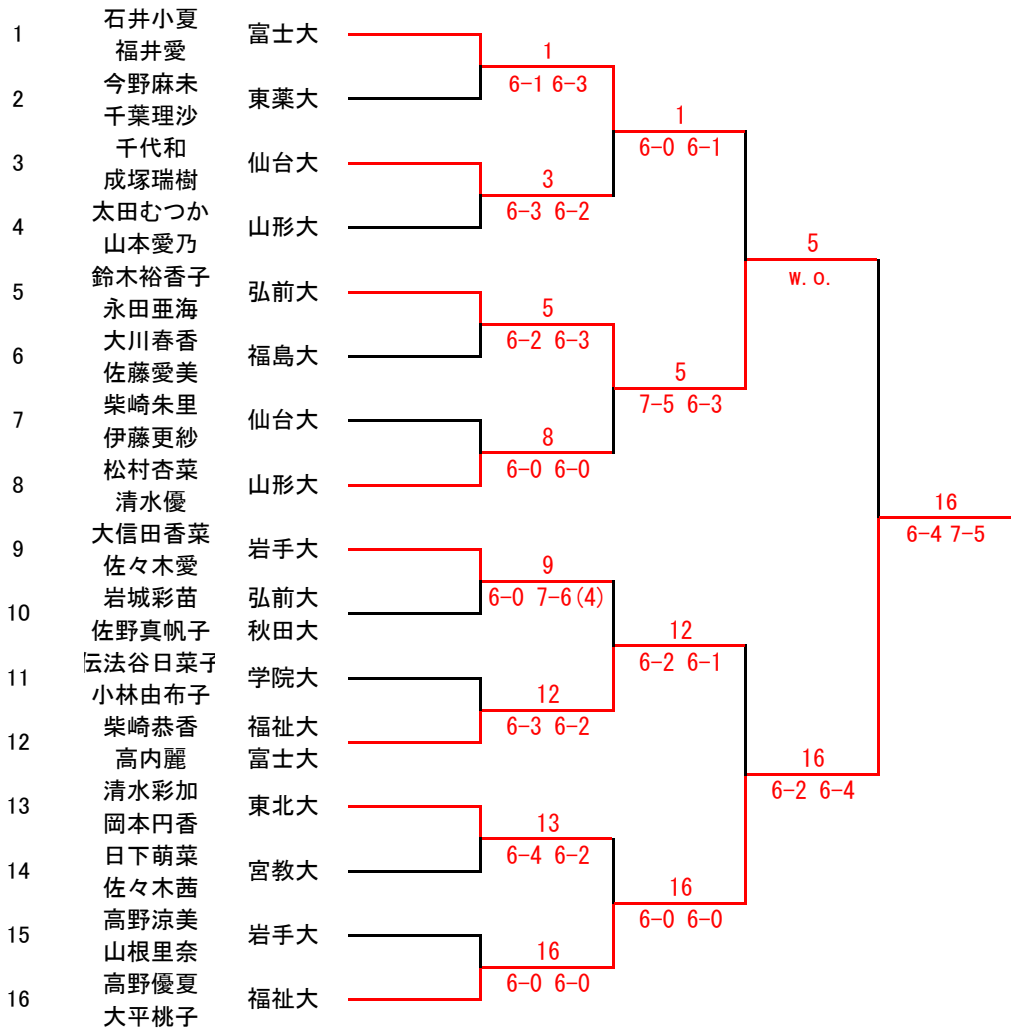
1
石井小夏
福井愛
富士大
2
今野麻未
千葉理沙
東薬大
3
千代和
成塚瑞樹
仙台大
4
太田むつか
山本愛乃
山形大
5
鈴木裕香子
永田亜海
弘前大
6
大川春香
佐藤愛美
福島大
7
柴崎朱里
伊藤更紗
仙台大
8
松村杏菜
清水優
山形大
9
大信田香菜
佐々木愛
岩手大
10
岩城彩苗
佐野真帆子
弘前大
秋田大
11
伝法谷日菜子
小林由布子
学院大
12
柴崎恭香
高内麗
福祉大
富士大
13
清水彩加
岡本円香
東北大
14
日下萌菜
佐々木茜
宮教大
15
高野涼美
山根里奈
岩手大
16
高野優夏
大平桃子
福祉大
1
6-1 6-3
3
6-3 6-2
5
6-2 6-3
8
6-0 6-0
9
6-0 7-6(4)
12
6-3 6-2
13
6-4 6-2
16
6-0 6-0
1
6-0 6-1
5
7-5 6-3
12
6-2 6-1
16
6-0 6-0
5
W.O.
16
6-2 6-4
16
6-4 7-5

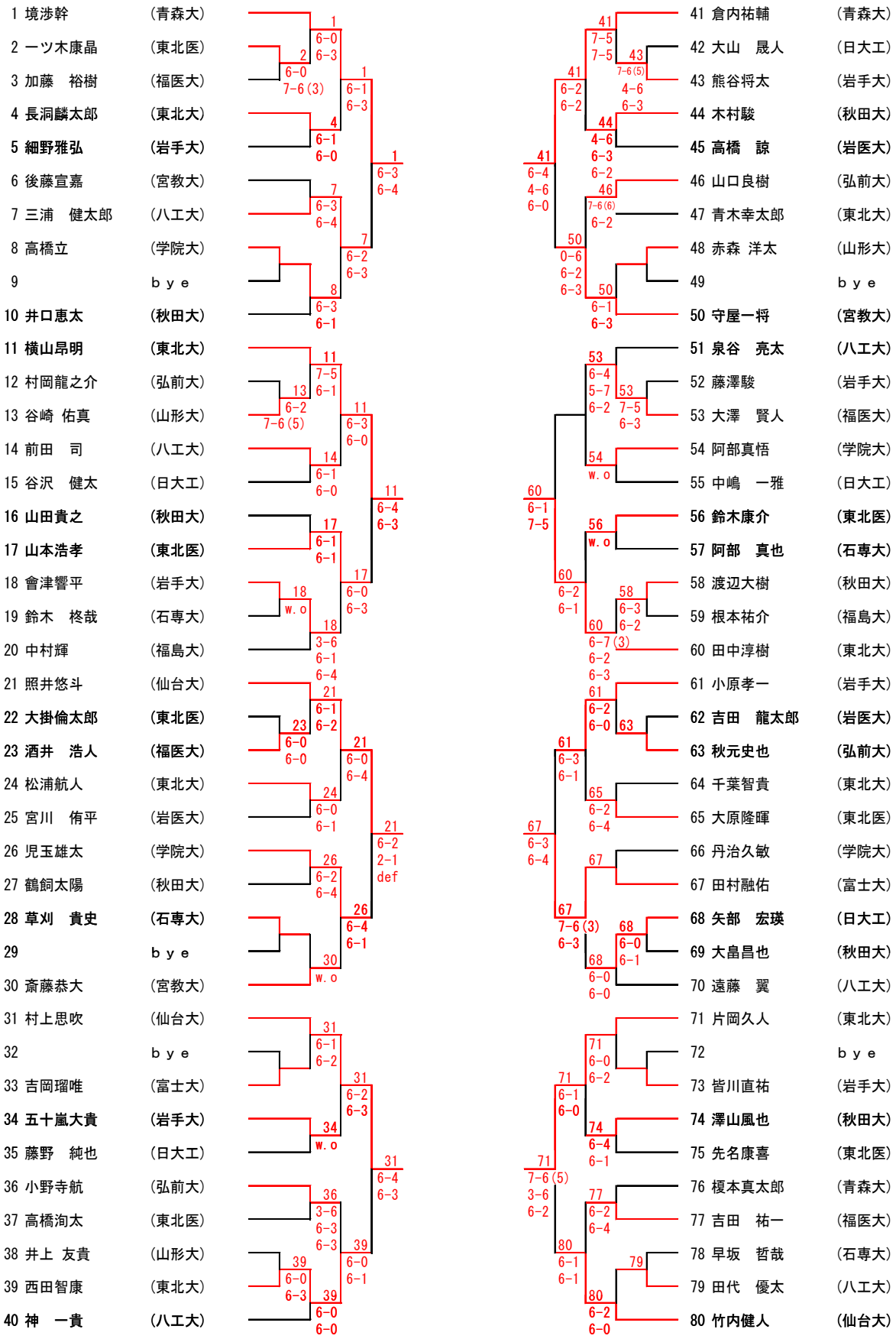
1 境渉幹 (青森大)
2 一ツ木康晶 (東北医)
3 加藤 裕樹 (福医大)
4 長洞麟太郎 (東北大)
5 細野雅弘 (岩手大)
6 後藤宣嘉 (宮教大)
7 三浦 健太郎 (八工大)
8 高橋立 (学院大)
9 b y e
10 井口恵太 (秋田大)
11 横山昂明 (東北大)
12 村岡龍之介 (弘前大)
13 谷崎 佑真 (山形大)
14 前田 司 (八工大)
15 谷沢 健太 (日大工)
16 山田貴之 (秋田大)
17 山本浩孝 (東北医)
18 會津響平 (岩手大)
19 鈴木 柊哉 (石専大)
20 中村輝 (福島大)
21 照井悠斗 (仙台大)
22 大掛倫太郎 (東北医)
23 酒井 浩人 (福医大)
24 松浦航人 (東北大)
25 宮川 侑平 (岩医大)
26 児玉雄太 (学院大)
27 鶴飼太陽 (秋田大)
28 草刈 貴史 (石専大)
29 b y e
30 斎藤恭大 (宮教大)
31 村上思吹 (仙台大)
32 b y e
33 吉岡瑠唯 (富士大)
34 五十嵐大貴 (岩手大)
35 藤野 純也 (日大工)
36 小野寺航 (弘前大)
37 高橋洵太 (東北医)
38 井上 友貴 (山形大)
39 西田智康 (東北大)
40 神 一貴 (八工大)
41 倉内祐輔 (青森大)
42 大山 晟人 (日大工)
43 熊谷将太 (岩手大)
44 木村駿 (秋田大)
45 高橋 諒 (岩医大)
46 山口良樹 (弘前大)
47 青木幸太郎 (東北大)
48 赤森 洋太 (山形大)
49 b y e
50 守屋一将 (宮教大)
51 泉谷 亮太 (八工大)
52 藤澤駿 (岩手大)
53 大澤 賢人 (福医大)
54 阿部真悟 (学院大)
55 中嶋 一雅 (日大工)
56 鈴木康介 (東北医)
57 阿部 真也 (石専大)
58 渡辺大樹 (秋田大)
59 根本祐介 (福島大)
60 田中淳樹 (東北大)
61 小原孝一 (岩手大)
62 吉田 龍太郎 (岩医大)
63 秋元史也 (弘前大)
64 千葉智貴 (東北大)
65 大原隆暉 (東北医)
66 丹治久敏 (学院大)
67 田村融佑 (富士大)
68 矢部 宏瑛 (日大工)
69 大畠昌也 (秋田大)
70 遠藤 翼 (八工大)
71 片岡久人 (東北大)
72 b y e
73 皆川直祐 (岩手大)
74 澤山風也 (秋田大)
75 先名康喜 (東北医)
76 榎本真太郎 (青森大)
77 吉田 祐一 (福医大)
78 早坂 哲哉 (石専大)
79 田代 優太 (八工大)
80 竹内健人 (仙台大)

81 菊池祐哉 (学院大)
82 末綱　哲士 (岩医大)
83 村尾　勇武 (日大工)
84 金子　貴浩 (八工大)
85 児島楓華 (弘前大)
86 福居昌樹 (東北大)
87 半抗慎太郎 (仙台大)
88 佐藤聖也 (岩手大)
89 ｂｙｅ
90 小野貴寛 (東北医)
91 柏木優希 (宮教大)
92 ｂｙｅ
93 佐藤 清志郎 (山形大)
94 羽富正起 (秋田大)
95 山中慎也 (東北医)
96 佐々木克 (青森大)
97 高橋巧 (東北大)
98 荒木　啓吾 (石専大)
99 千葉健弘 (岩手大)
100 永松　優一 (福医大)
101 斎藤嶺次郎 (弘前大)
102 高橋幸平 (福島大)
103 高橋　卓也 (岩医大)
104 安宍祐哉 (青森大)
105 田子　紘樹 (福医大)
106 中村　英成 (八工大)
107 斉藤空良 (東北大)
108 山崎正貴 (秋田大)
109 車圭太 (東北医)
110 紺野航太郎 (岩手大)
111 山口　健太郎 (日大工)
112 ｂｙｅ
113 岡本大希 (秋田大)
114 前田　耀介 (石専大)
115 渡辺真史 (学院大)
116 石川出 (東北大)
117 山元隆史 (弘前大)
118 川越　智幸 (八工大)
119 提箸　祐貴 (福医大)
120 松橋 武大 (山形大)

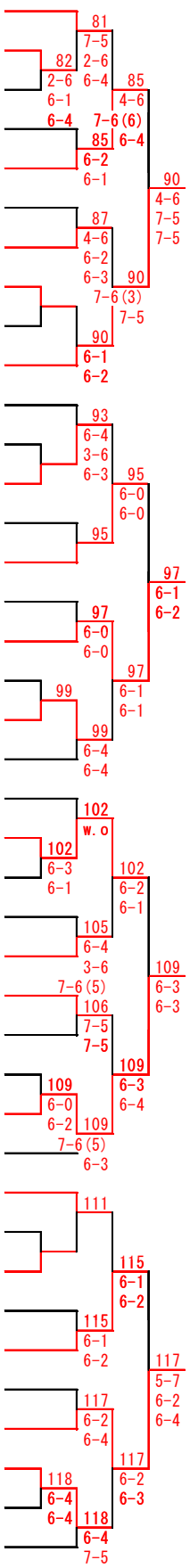

121 太宰佑 (宮教大)
122 鈴木宰 (学院大)
123 内藤悠太 (東北大)
124 今西雄也 (弘前大)
125 神宮大地 (東北医)
126 小笠原勘太 (青森大)
127 菅野 直人 (山形大)
128 鈴木雄大 (秋田大)
129 ｂｙｅ
130 笠原　慎也 (福医大)
131 赤池　勇人 (日大工)
132 ｂｙｅ
133 北川　智介 (岩医大)
134 ｂｙｅ
135 大嶋　宏昌 (八工大)
136 今野　大志 (石専大)
137 藤田一輝 (秋田大)
138 岡田悠希 (東北医)
139 山宮大樹 (福島大)
140 中村謙介 (東北大)
141 佐々木一輝 (富士大)
142 小畑景祐 (東北医)
143 出口貴崇 (秋田大)
144 宮本崇士 (弘前大)
145 八木　颯杜 (日大工)
146 齋藤雅晃 (岩手大)
147 森田　駿介 (福医大)
148 高橋　諒 (石専大)
149 市沢潤人 (学院大)
150 西野海斗 (東北大)
151 大嶋　佑汰 (八工大)
152 ｂｙｅ
153 本橋　和重 (日大工)
154 佐藤和哉 (秋田大)
155 河合友哉 (岩手大)
156 荒瀬充 (東北医)
157 浅水幸樹 (青森大)
158 多田晴輝 (宮教大)
159 梶原黎 (学院大)
160 平佳矢 (東北大)

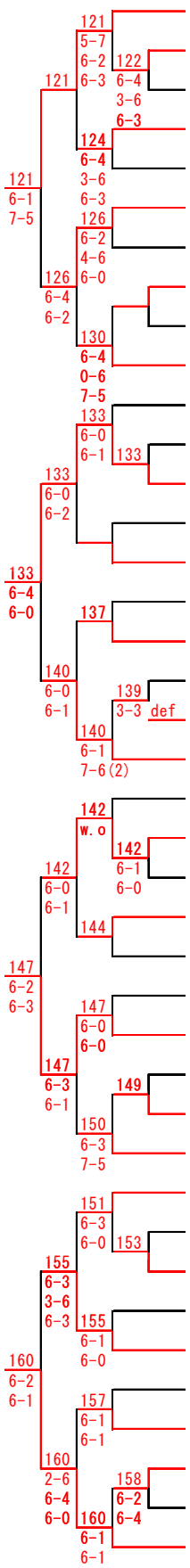

1	川添彬宏 太宰佑	(宮教大)
2		ｂｙｅ
3	松橋　武大 谷崎　佑真	(山形大)
4	中嶋　一雅 大山　晟人	(日大工)
5	児玉雄太 菊池祐哉	(学院大)
6	澤山風也 大畠昌也	(秋田大)
7	泉谷　亮太 金子　貴浩	(八工大)
8	片岡孝彰 土井洋人	(東北大)
9	田村融佑 児玉健輔	(富士大/学院大)
10	岡本大希 鶴飼太陽	(秋田大)
11	大掛倫太郎 高橋洵太	(東北医)
12	山口良樹 児島楓華	(弘前大)
13	會津響平 五十嵐大貴	(岩手大)
14	小笠原勘太 佐々木克	(青森大)
15	三浦　健太郎 中村　英成	(八工大)
16	後藤裕徳 西田智康	(東北大)
17	境渉幹 安宍祐哉	(青森大)
18		ｂｙｅ
19	内藤悠太 福居昌樹	(東北大)
20	皆川直祐 齋藤雅晃	(岩手大)
21	高橋　卓也 末綱　哲士	(岩医大)
22	大嶋　佑汰 川越　智幸	(八工大)
23	井上　友貴 佐藤　清志郎	(山形大)
24	紺野誠 村上思吹	(仙台大)
25	奥富雅俊 山本浩孝	(東北医)
26	栗林司 益子大作	(東北大)
27	根本祐介 中村輝	(福島大)
28	村尾　勇武 谷沢　健太	(日大工)
29	鈴木雄大 山田貴之	(秋田大)
30	梶原黎 渡辺真史	(学院大)
31		ｂｙｅ
32	後藤宣嘉 斎藤恭大	(宮教大)

33	一ツ木康晶 山中慎也	(東北医)
34		ｂｙｅ
35	赤森　洋太 菅野　直人	(山形大)
36	木村駿 渡辺大樹	(秋田大)
37	熊谷将太 吉岡瑠維	(岩手大)
38	守屋一将 多田晴輝	(宮教大)
39	八木　颯杜 本橋　和重	(日大工)
40	長洞麟太郎 斉藤空良	(東北大)
41	遠藤　翼 神　一貴	(八工大)
42	千葉智貴 松浦航人	(東北大)
43	今西雄也 小野寺航	(弘前大)
44	竹内健人 三浦涼太	(仙台大)
45	丹治久敏 鈴木宰	(学院大)
46	藤澤駿 千葉健弘	(岩手大)
47		ｂｙｅ
48	遠沢竜駄 浅水幸樹	(青森大)
49	田中淳樹 青木幸太郎	(東北大)
50	藤野　純也 山口　健太郎	(日大工)
51	松本　誠也 松井　久祥	(東薬大)
52	倉内祐輔 成田貴大	(青森大)
53	田代　優太 大嶋　宏昌	(八工大)
54	佐藤和哉 出口貴崇	(秋田大)
55	阿部真悟 半杭伸太郎	(学院大)
56	岡田悠希 小畑景祐	(東北医)
57	紺野航太郎 河合友哉	(岩手大)
58	山崎正貴 藤田一輝	(秋田大)
59	前田　司 引地　優佑	(八工大/八
60	市沢潤人 高橋立	(学院大)
61	山宮大樹 高橋幸平	(福島大)
62	荒瀬充 先名康喜	(東北医)
63		ｂｙｅ
64	吉田幸司 平子旅人	(東北大)

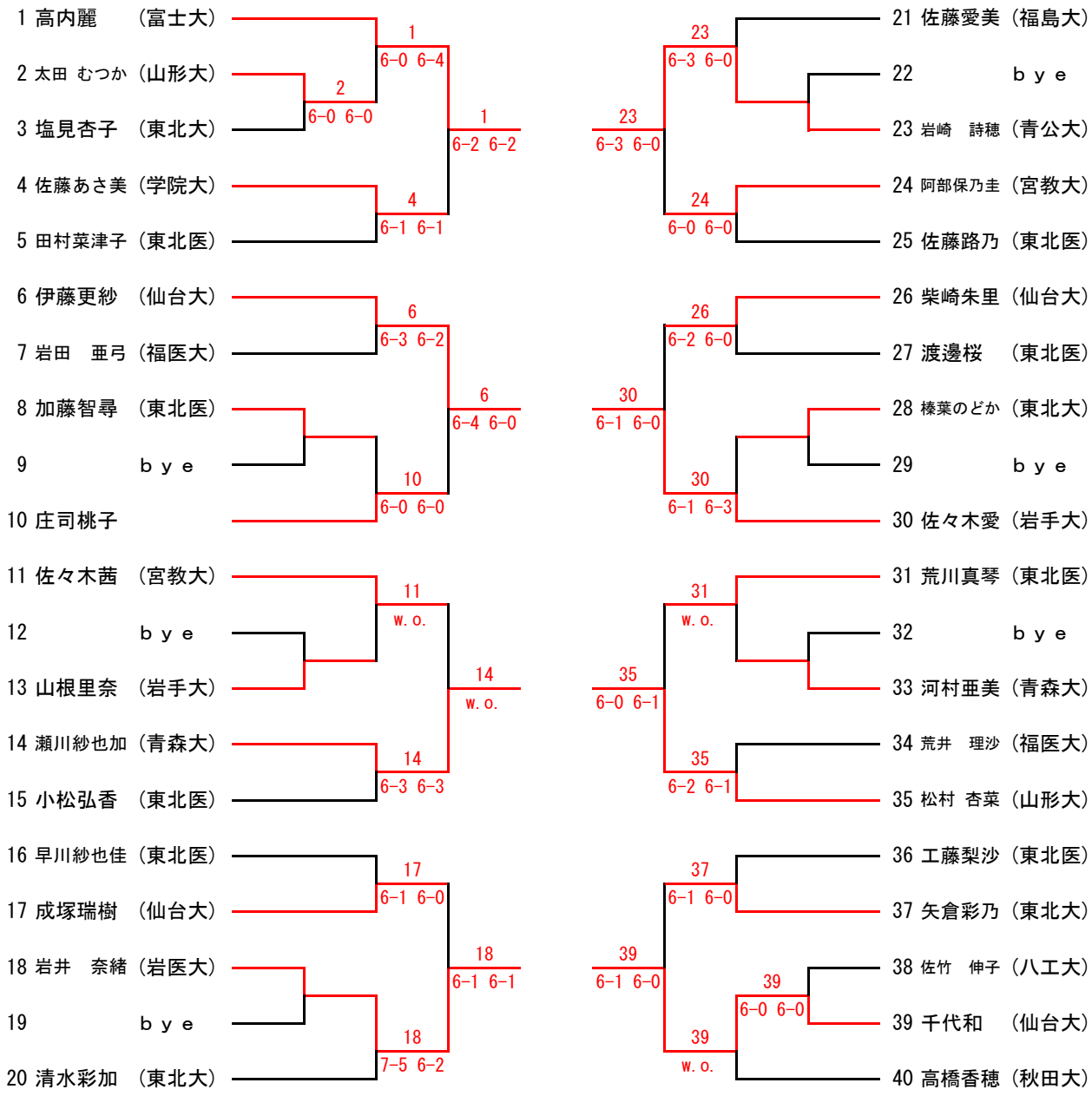
1 高内麗 （富士大）
2 太田 むつか（山形大）
3 塩見杏子 （東北大）
4 佐藤あさ美（学院大）
5 田村菜津子（東北医）
6 伊藤更紗 （仙台大）
7 岩田 亜弓（福医大）
8 加藤智尋 （東北医）
9 ｂｙｅ
10 庄司桃子
11 佐々木茜 （宮教大）
12 ｂｙｅ
13 山根里奈 （岩手大）
14 瀬川紗也加（青森大）
15 小松弘香 （東北医）
16 早川紗也佳（東北医）
17 成塚瑞樹 （仙台大）
18 岩井 奈緒（岩医大）
19 ｂｙｅ
20 清水彩加 （東北大）
1 6-0 6-4
2 6-0 6-0
1 6-2 6-2
4 6-1 6-1
6 6-3 6-2
6 6-4 6-0
10 6-0 6-0
11 w.o.
14 w.o.
14 6-3 6-3
17 6-1 6-0
18 6-1 6-1
18 7-5 6-2
21 佐藤愛美（福島大）
22 ｂｙｅ
23 岩崎 詩穂（青公大）
24 阿部保乃圭（宮教大）
25 佐藤路乃（東北医）
26 柴崎朱里（仙台大）
27 渡邊桜 （東北医）
28 榛葉のどか（東北大）
29 ｂｙｅ
30 佐々木愛（岩手大）
31 荒川真琴（東北医）
32 ｂｙｅ
33 河村亜美（青森大）
34 荒井 理沙（福医大）
35 松村 杏菜（山形大）
36 工藤梨沙（東北医）
37 矢倉彩乃（東北大）
38 佐竹 伸子（八工大）
39 千代和 （仙台大）
40 高橋香穂（秋田大）
23 6-3 6-0
24 6-0 6-0
23 6-3 6-0
26 6-2 6-0
30 6-1 6-3
30 6-1 6-0
31 w.o.
35 6-2 6-1
35 6-0 6-1
37 6-1 6-0
39 6-0 6-0
39 w.o.
39 6-1 6-0

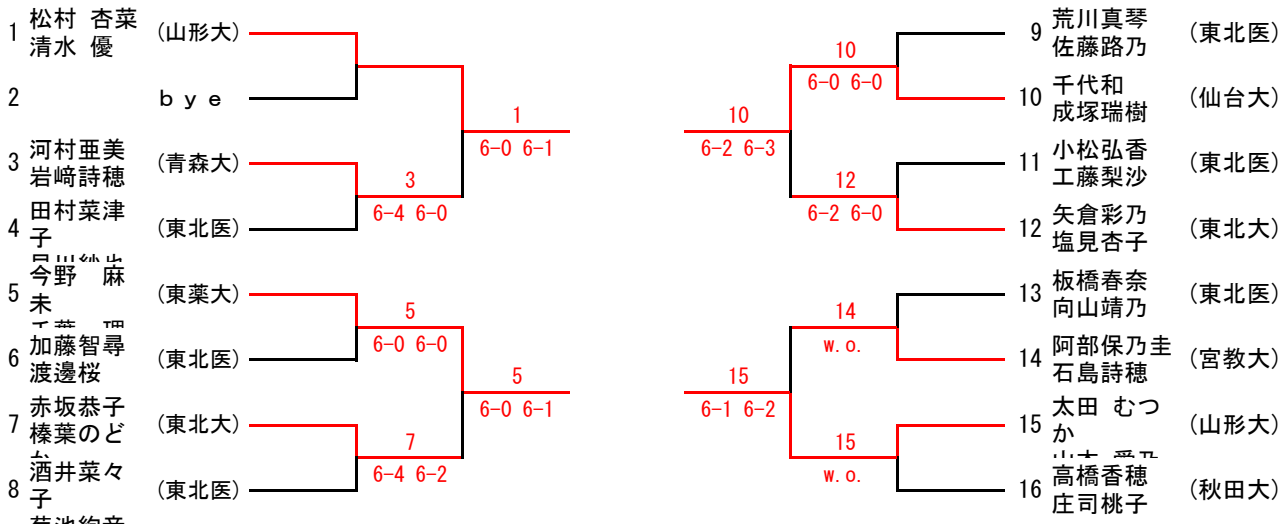
1 松村 杏菜 清水 優 (山形大)
2 b y e
3 河村亜美 岩﨑詩穂 (青森大)
4 田村菜津子 (東北医)
5 今野 麻未 (東薬大)
6 加藤智尋 渡邊桜 (東北医)
7 赤坂恭子 榛葉のど (東北大)
8 酒井菜々子 (東北医)
1 6-0 6-1
3 6-4 6-0
5 6-0 6-0
7 6-4 6-2
5 6-0 6-1
9 荒川真琴 佐藤路乃 (東北医)
10 千代和 成塚瑞樹 (仙台大)
11 小松弘香 工藤梨沙 (東北医)
12 矢倉彩乃 塩見杏子 (東北大)
13 板橋春奈 向山靖乃 (東北医)
14 阿部保乃圭 石島詩穂 (宮教大)
15 太田 むつか (山形大)
16 高橋香穂 庄司桃子 (秋田大)
10 6-0 6-0
12 6-2 6-0
14 w.o.
15 w.o.
10 6-2 6-3
15 6-1 6-2